PLAN DE SITUATION

ECHELLE : 1/12500

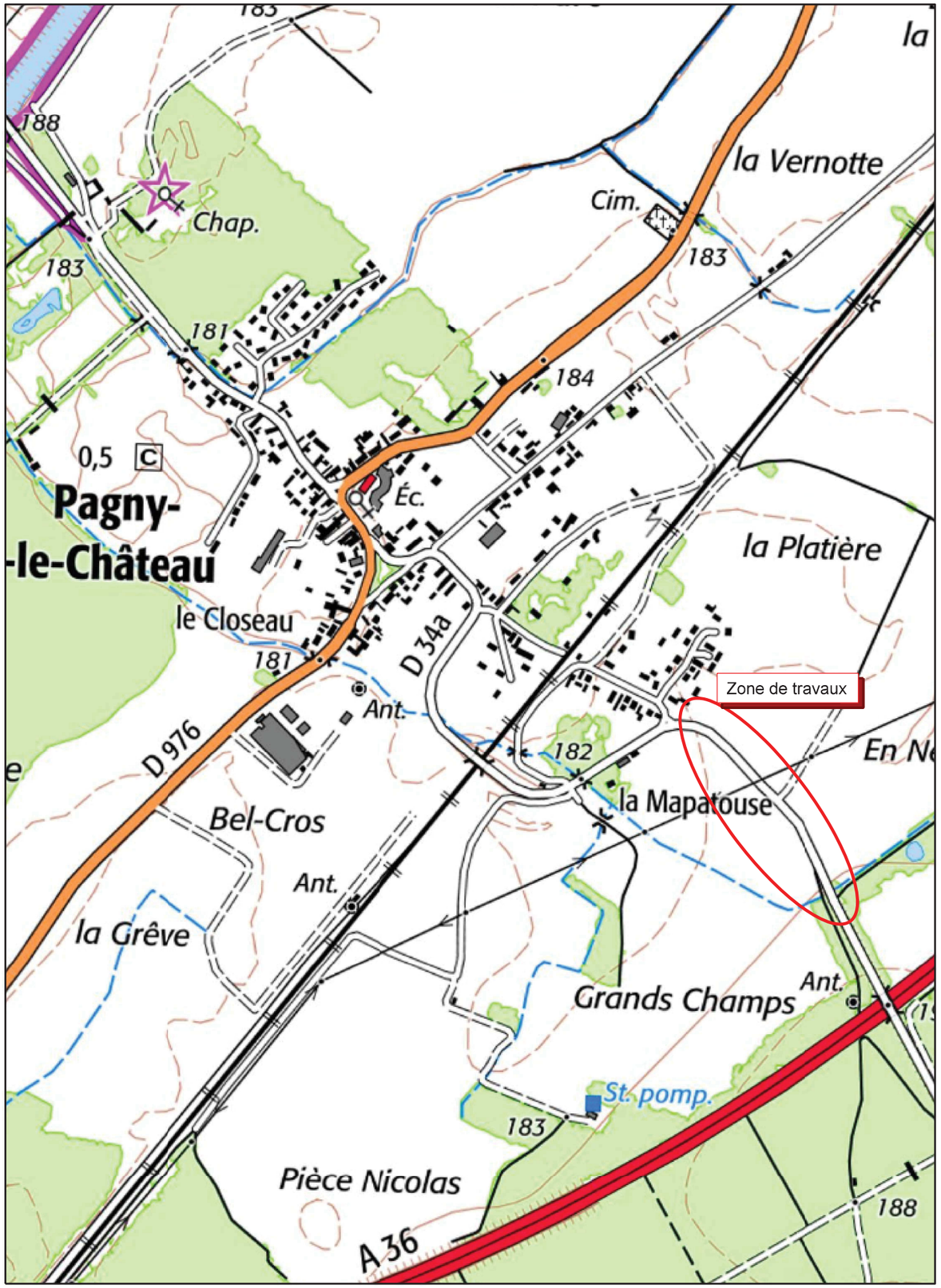

SICECO

territoire d'énergie CÔTE-D'OR

SYNDICAT INTERCOMMUNAL
D'ENERGIES DE COTE D'OR
9A, rue René Char - BP 67454 - 21074 DIJON Cedex
Tél : 03.80.50.99.20 Fax : 03.80.50.99.39

AFF. SICECO N°ER/183/D
AFF. ENEDIS N°DB24/023468
A rappeler dans la réponse

ARTICLE R-323-25

Du décret 2011 - 1697 du 1er Décembre 2011

DECLARATION PREALABLE

OBJET : **COMMUNE DE PAGNY LE CHATEAU**

RENFORCEMENT SUR POSTE GROS SAULES
ISSU DU CRIT BT 2020

Département	:	COTE D'OR
Commune	:	PAGNY LE CHATEAU
Concession	:	DP accordée par le SICECO
Date d'approbation de la convention	:	29/12/1998
Nature des canalisations	:	Souterraine
Domaine de tension	:	HTA/BTA
Tension de service	:	230/400 volts
Longueur sur voie publique	:	360m
Longueur sur terrain privé	:	130m
Longueur totale à construire	:	490m
Caractéristiques des conducteurs	:	3x95²AL / 3x150² + 1x70² AL
Supports	:	1
Isolateurs	:	/
Longueur à déposer	:	450m

Services Informés :

1 ex M. le Président de la Commission d'énergie de la clé n^11 M. BECHE
1 ex Conseil Général : Agence de développement territorial du Beaunois
1 ex Direction Départementale des Territoires
1 ex Monsieur le Maire de PAGNY LE CHATEAU

1 ex Monsieur le Président du SICECO
ENEDIS
MOAD DIJON

DIJON le :

4 exemplaires
Maître d'Ouvrage et Maître d'Oeuvre : SICECO
Interlocuteur : M. IRLINGER Thomas Tél : 03 80 50 99 33
Assistante : Mme GLASSER Brigitte Tél : 03 80 50 85 06

LEGENDE

RESEAU AERIEN

RESEAU PROJETE

Haute tension
Basse tension
Branchement

Support projeté : Bois Béton armé
Terre projetée — Eclairage Public projeté

Poste projeté

RESEAU EXISTANT

Haute tension
Basse tension
Branchement
France Télécom

Support existant : Bois Béton armé
Terre existante — Eclairage Public existant

RESEAU A DEPOSER

Haute tension
Basse tension
Branchement

Support à déposer : Bois Béton armé

RESEAU SOUTERRAIN

RESEAU PROJETE

Haute tension souterraine
Basse tension souterraine
Branchement
Eclairage Public
GAZ
France Télécom

Coffret Elec projeté
Terre projetée — Eclairage Public projeté

Poste projeté

Chambre Télécom projetée

RESEAU EXISTANT

Haute tension souterraine
Basse tension souterraine
Branchement
GAZ MPB
GAZ MPC
GAZ BP
Eclairage Public
France Télécom
Eau potable
Eau usée
Eau pluviale
Eau unitaire
Vidéo
Chauffage urbain

Coffret Elec existant
Coffret Gaz existant
Support EDF existant
Support France Télécom ou Eclairage Public existant
Chambre France Télécom existante

RESEAU EXISTANT ABANDONNE

Haute tension souterraine
Basse tension souterraine
GAZ

RESEAU A ABANDONNER

Haute tension souterraine
Basse tension souterraine
Branchement
GAZ

FOND DE PLAN

Limite de Département
Limite de Commune
Limite de Section
Limite de Lieu-Dit

COUPE TYPE DE TRANCHEE

(Pour pose de canalisation gaz, câbles, branchements ou fourreaux)

COUPE TYPE

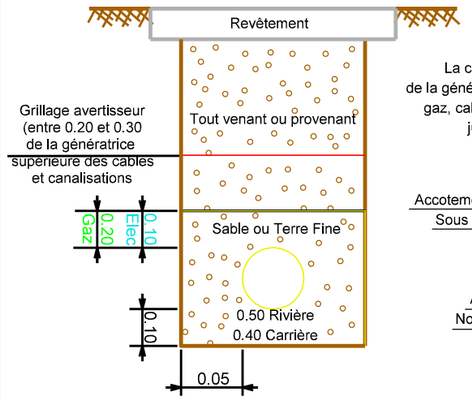

La couverture s'entend au dessus de la génératrice supérieure des canalisations gaz, cables, branchements ou fourreaux jusqu'au niveau du sol fini.

* DOMAINE PUBLIC
Accotement ou trottoir 0.65 Elec - 0.70 Gaz
Sous chaussée 0.85 Elec - 0.80 Gaz

* DOMAINE PRIVE
Agricole 1.10 Elec et Gaz
Non Agricole 0.80 Elec et Gaz

UTILISATION DE FOURREAUX

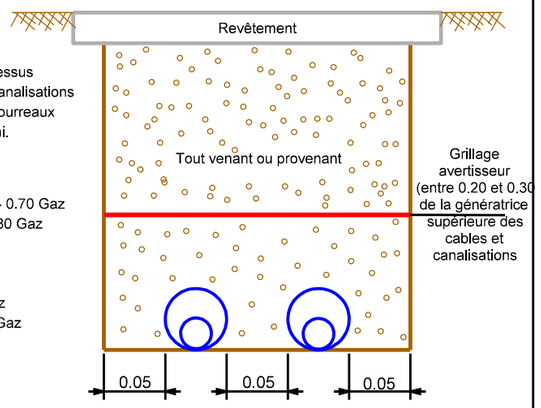

*NOTA : * Sauf prescriptions particulières notamment du gestionnaire de voirie*

DISTANCES A RESPECTER

(Les côtes indiquées sont des minimas à respecter)

PARALLELISME (distance en m)

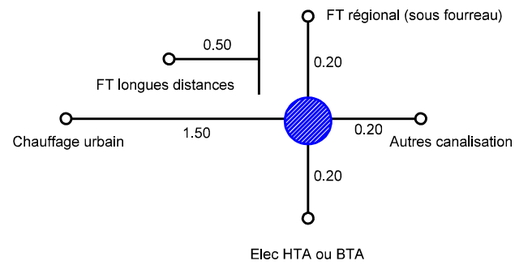

CROISEMENT (distance en m)

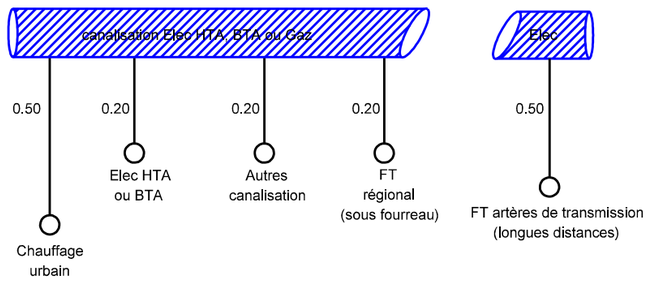

Si impossibilité de respecter les distances réglementaires sur une longueur inférieur à 10m, mise en place de fourreaux à l'initiative de l'entreprise.

siceco

territoire d'énergie
CÔTE-D'OR

COMMUNE DE PAGNY LE CHATEAU

PLAN DE POSE ET DE DÉPOSE

AFFAIRE SICECO N° : ER/183/D

AFFAIRE ENEDIS N° : DB24/023468

Renforcement sur poste "GROS SAULES"
Issu du CRIT BT 2020

SYNDICAT D'ENERGIES DE COTE D'OR
9A, rue René Char – BP 67454 – 21074 DIJON Cedex
Tél : 03.80.50.99.20
Interlocuteur : M.BRUNGER
Tél : 06 73 77 92 19

SPIE CITNETWORKS
7 avenue Augustin JANTOUZELINE
14 SASSANS

Echelle: 1/500

Ind	Date	Modifications	Créé par	Vérifié par
A	28/09/20	Plan APD	BR	
B	15/10/20	Plan diffusion	BR	TI
C				
D				

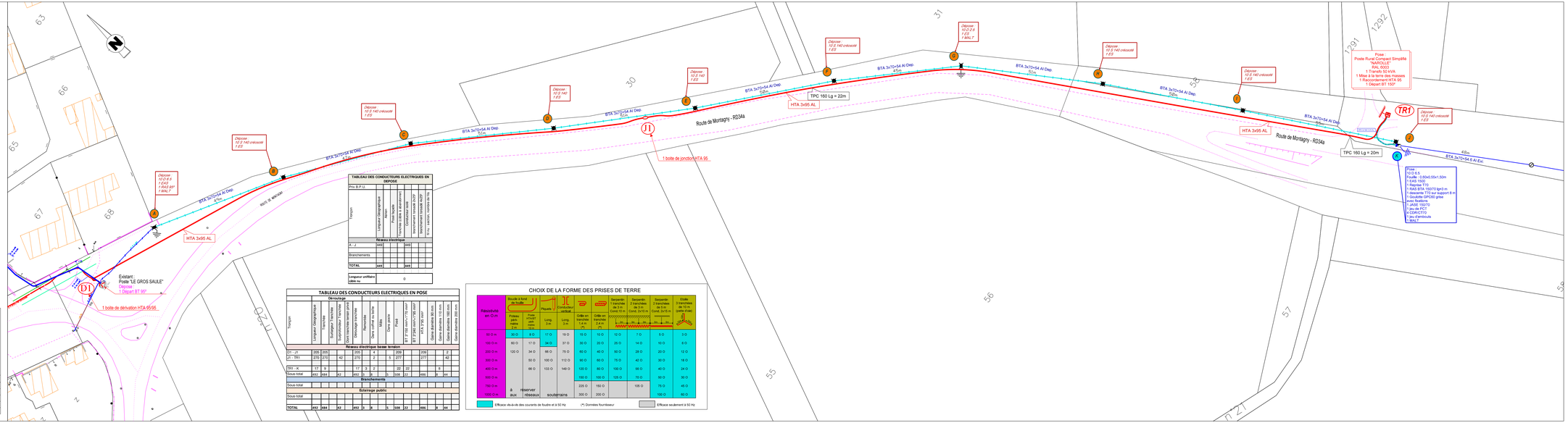

TABLEAU DES CONDUCTEURS ELECTRIQUES EN DEPOSE

Pris B.P.U.

Tronçon	Longueur Géographique	Aérien	Souterrain	Torsadée	Nu	Conducteur aluminium	Conducteur cuivre	Section inférieure ou égale à 35 mm²	Section supérieure à 35 mm²	Fils supports - section de fils
Réseau électrique										
A - J	449					449				
Branchements										
TOTAL	449					449				

Longueur unifilaire+ câble nu	0

TABLEAU DES CONDUCTEURS ELECTRIQUES EN POSE

Tronçon	Longueur Géographique	Aérien	Souterrain	Torsadée	Nu	Conducteur aluminium	Conducteur cuivre	Section inférieure ou égale à 35 mm²	Section supérieure à 35 mm²	Fils supports - section de fils	Mats	Ceps pavés	Fouts	8 T 2 ROM mm+ (10 ceps pavés)	8 T 2 ROM mm+ (10 ceps pavés)	Cable souterrain 95 mm	Cable souterrain 150 mm	Cable souterrain 185 mm	Cable souterrain 300 mm
Réseau électrique																			
D1 - J1	205	205				205		4		-	209				209			2	
J1 - TR1	275	275				275		2		5	277				277			42	
TR1 - K	17	9				17	3	2			22	22				8			
Sous-total	492	484				492	3	8		5	508	22			486	8		44	
Branchements																			
Sous-total																			
Eclairage public																			
Sous-total																			
TOTAL	492	484				492	3	8		5	508	22			486	8		44	

CHOIX DE LA FORME DES PRISES DE TERRE

Résistivité en Ω m	Boucle à fond de fouille		Piquets		Conducteur vertical		Réseaux de 2 boucles de 3 m. Cond. 10 m		Réseaux de 3 boucles de 3 m. Cond. 2x10 m		Toiture 3 boucles de 5 m. Cond. 2x15 m		Voiles 3 bandes de 10 m (patte d'oie)
	Tronc	Patte +/-20 pas-sants	Long. 2 m	Long. 3 m	Long. 3 m	Grille en trèfle 4 m	Grille en trèfle 4 m	L 2m	L 3m	L 2m	L 3m	L 2m	L 3m
								RAYONNANT					
50 Ω m	30 Ω	8 Ω	17 Ω	19 Ω	15 Ω	10 Ω	12 Ω	7 Ω	5 Ω	3 Ω			
100 Ω m	60 Ω	17 Ω	34 Ω	37 Ω	30 Ω	20 Ω	25 Ω	14 Ω	10 Ω	6 Ω			
200 Ω m	120 Ω	34 Ω	68 Ω	75 Ω	60 Ω	40 Ω	50 Ω	28 Ω	20 Ω	12 Ω			
300 Ω m		50 Ω	100 Ω	112 Ω	90 Ω	60 Ω	75 Ω	42 Ω	30 Ω	18 Ω			
400 Ω m		68 Ω	133 Ω	148 Ω	120 Ω	80 Ω	100 Ω	56 Ω	40 Ω	24 Ω			
500 Ω m					150 Ω	100 Ω	125 Ω	70 Ω	50 Ω	30 Ω			
750 Ω m	à	réserver			225 Ω	150 Ω		105 Ω	75 Ω	45 Ω			
1000 Ω m	aux	réseaux	souterrains		300 Ω	200 Ω			100 Ω	60 Ω			

Efficace vis-à-vis des courants de foudre et à 50 Hz

(*) Données fournisseur

Efficace seulement à 50 Hz

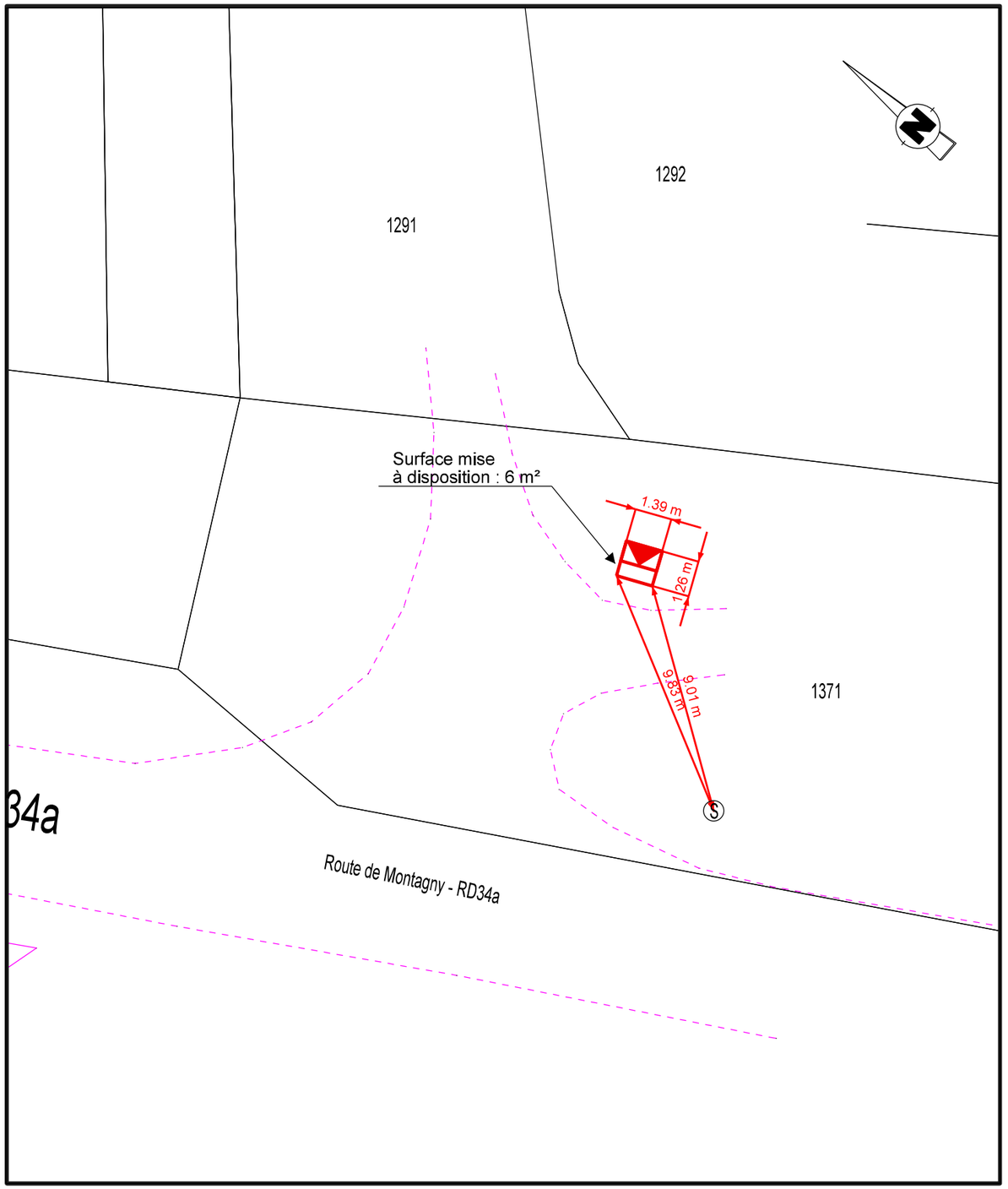

INTÉGRATION POSTE TYPE "PRCS" "NAROLLE"

PHOTO NON CONTRACTUELLE

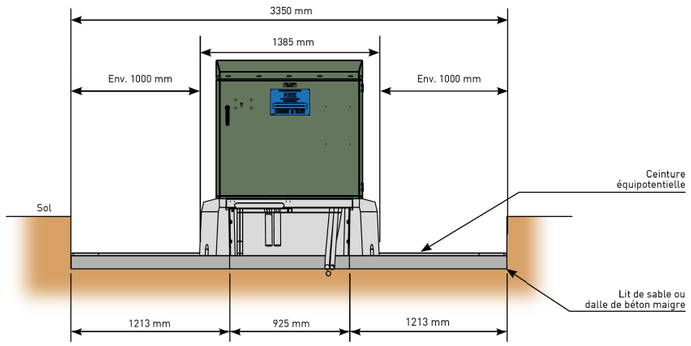

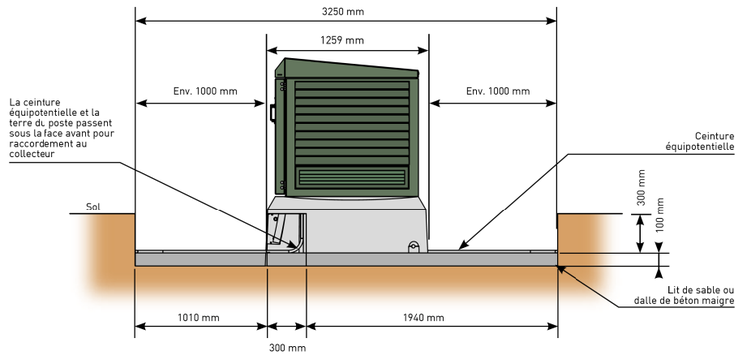

Références cadastrales

Section : D

Numéro de parcelle : 1371

Lieudit : LES CHAMPS DE NAROLLE

Propriétaire : Département de la Côte d'Or

Adresse : 53 rue de la Préfecture, 21000 DIJON

INSERTION DU PROJET DANS SON ENVIRONNEMENT

1 - SITUATION DES TRAVAUX

PAGNY LE CHÂTEAU

Région - situation géographique dans le département (carte) :
Commune située à environ 30km au Sud-Est de Dijon

Topographie du terrain (carte 1/10 000) :

- [x] Plaine
- [ ] Plateau
- [ ] Montagne
- [ ] Terrain accidenté

Environnement :

- [ ] Forestier
- [ ] Vignoble
- [x] Agriculture
- [ ] Friche
- [x] Prairie

Aspect physique de la commune :

- [ ] Rue étroite
- [x] Rue large
- [x] Constructions dispersées
- [ ] Constructions groupées
- [ ] Bâtiments classés ou inscrits

2 - ETAT ACTUEL

Réseau moyenne tension :

- [ ] Rigide
- [ ] Suspendu
- [x] Souterrain

Poste de transformation :

- [ ] Poste sur support
- [ ] Poste cabine haute
- [x] Poste cabine basse
- [ ] Autres

Réseau basse tension :

- [ ] Sur potelet
- [ ] Sur façade
- [x] Sur support
- [ ] Souterrain

Réseau FRANCE TELECOM :

- [ ] Sur façade
- [ ] Sur support
- [x] Souterrain

3 - RENSEIGNEMENTS TECHNIQUES SUR PROJET DE TRAVAUX

Nature des travaux :

- [x] Renforcement
- [ ] Dissimulation
- [ ] Déplacement d'ouvrage
- [ ] Extension

Nature de la tension

- [x] Moyenne (20 000)
- [ ] Moyenne (33 000)
- [x] Basse (230/400)

Adaptation d'un poste de transformation

- [ ] Sur support (H 61)
- [ ] Bas simplifié (PRCS)
- [x] Bas simplifié avec aire de manœuvre
- [ ] Type urbain compact
- [ ] Type urbain avec aire de manœuvre
- [ ] Génie civil

Couleurs choisies : RAL 6003

Puissance
du transformateur : 160 kVA

4 - SOLUTION PROPOSEE

Solution technique retenue satisfaisant l'environnement

Moyenne tension :

- ☐ Aérien
  - ☐ Câble autoporté
  - ☐ Nu
  - ☐ Support bois
  - ☐ Support béton
  - ☐ Support béton teinté
  - ☐ Métallique
- ☑ Souterrain
  - ☑ Cheminement : sous accotement

Basse tension :

- ☑ Aérien
  - ☐ Support bois
  - ☑ Support béton
  - ☐ Support béton teinté
  - ☐ Façade
- ☑ Souterrain
  - ☑ Cheminement : sous accotement

Coordination avec FRANCE TELECOM

Réseau aérien :

- ☐ Mixtage demandé
- ☐ Mixtage non demandé
- ☐ Proposition FRANCE TELECOM (à détailler sommairement)
- ☐ Maintien réseau FRANCE TELECOM

Réseau souterrain :

- ☐ Fouille commune
- ☐ Participation FRANCE TELECOM (à détailler sommairement)
- ☐ Fourniture matériels
- ☐ Reprise câblage
- ☐ Réseau aérien maintenu

Motifs de la solution proposée :

Extension souterraine du réseau HTA permettant la dépose de 450m de réseau aérien